KENWOOD

KFC-XS1720P

FLACHMONTAGE-KOMPONENTEN-LAUTSPRECHERSYSTEM
BEDIENUNGSANLEITUNG

COMPONENT LUIDSPREKERSYSTEEM VOOR ONDIEPE MONTAGE
GEBRUIKSAANWIJZING

ALTOPARLANTI PER COMPONENTI AD INSTALLAZIONE SUPERFICIALE
ISTRUZIONI PER L'USO

КОМПОНЕНТНАЯ АКУСТИЧЕСКАЯ СИСТЕМА ПОВЕРХНОСТНОГО МОНТАЖА
ИНСТРУКСИЯ ПО ЭКСПЛУАТАЦИИ

Kenwood Corporation

© B61-1324-00/00 (W) KW 477206 (FHP)

Abmessungen / Afmetingen / Dimensioni / Размеры

■ **Tieftöner / Woofer / Woofer / НЧ-динамик**

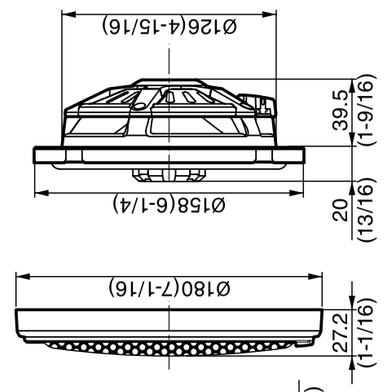

■ **Passive Frequenzweiche / Passief scheidingsfilter-netwerk / Filtro crossover passivo / Пассивный разделительный фильтр**

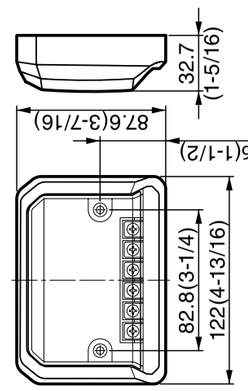

■ **Hochtöner / Tweeter / Tweeter / ВЧ-динамик**

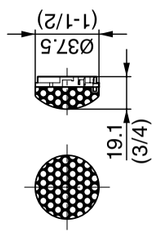

Maßeinheit : mm (zoll)
Eenheid : mm (duim)
Unità : mm (pollice)
Единица измерения : мм (дюйм)

WICHTIGE SICHERHEITSHINWEISE

⚠ **Achtung: Diese Seite aus Sicherheitsgründen sorgfältig durchlesen.**

BELANGRIJKE VOORZORGSMAATREGELEN

⚠ **Let op: Lees voor uw veiligheid deze bladzijde zorgvuldig door.**

PRECAUZIONI IMPORTANTI

⚠ **Attenzione : Per vostra sicurezza, leggete attentamente questa pagina.**

ВАЖНЫЕ МЕРЫ БЕЗОПАСНОСТИ

⚠ **Предупреждение. В целях соблюдения безопасности внимательно прочитайте информацию на этой странице.**

1. Erstickungsgefahr — Nach der Entnahme der Lautsprecher aus dem Polyäthylenbeutel muß dieser für Kinder unerreichbar endsorgt werden. Wenn Kinder mit dem Beutel spielen, besteht Erstickungsgefahr.

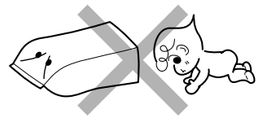

Verstikking — Nadat u de luidsprekers uit de polyethyleen zak heeft verwijderd, moet u deze zak weggooien. Zorg dat de zak uit de buurt van kinderen blijft. Kinderen zouden met de zak kunnen gaan spelen en de zak bijvoorbeeld over hun hoofd trekken met verstikking tot gevolg.

Pericolo di soffocamento — Estratta l'unità dal sacchetto in polietilene, gettatelo in modo che non possa cadere in mano a bambini. Essi potrebbero altrimenti rimanere soffocati.

Удушье — после извлечения устройства обязательно уберите полиэтиленовый пакет вне досягаемости детей. В противном случае дети могут начать играть с пакетом, что потенциально опасно по причине удушья.

2. Betriebsspannung — Die Lautsprecher mit Beleuchtung an Gleichstrom 12 V mit negativer Masse anschließen.

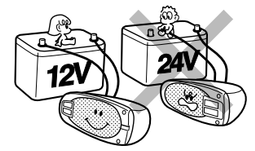

Spanningvoorziening — Verbind de luidsprekers voorzien van verlichting met een 12 Volt, negatieve geaarde gelijkstroombron.

Alimentazione — Se i diffusori possiedono indicatori, collegateli ad una sorgente di energia a 12V di c.c. a terra negativa.

Напряжение источника питания — подсоединяйте громкоговорители, оснащенные световым индикатором, к сети постоянного тока 12 В с заземленным отрицательным полюсом.

3. Wasser und Feuchtigkeit — Die Lautsprecher nicht an Stellen einbauen, wo sie Wasser oder Feuchtigkeit ausgesetzt werden.

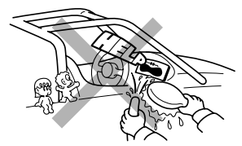

Water en vocht — Installeer de luidsprekers niet op plaatsen waar ze mogelijk aan water of vocht bloot worden gesteld.

Acqua ed umidità — Non installate i diffusori in posizioni esposte ad acqua ed umidità.

Водаи влага — не устанавливайте громкоговорители в местах, подверженных воздействию воды или влаги.

4. Staub und unstabile Stellen — Die Lautsprecher nicht an unstabilen Stellen oder Stellen, wo sie Staub ausgesetzt sind, einbauen.

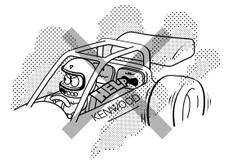

Stoffige en instabiele plaatsen — Installeer de luidsprekers niet op stoffige plaatsen of instabiele plaatsen onderhevig aan trillingen.

Urti e polvere — Non installate i diffusori in posizioni pericolose instabili o esposte a polvere e sporco.

Пыль и неустойчивые поверхности — не устанавливайте громкоговорители на неустойчивых поверхностях или в местах скопления пыли.

5. Veränderungen — Niemals versuchen, die Lautsprecher zu öffnen oder zu verändern, weil dadurch Feuergefahr und Fehlfunktionen hervorgerufen werden können.

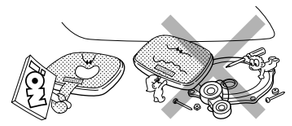

Aanpassingen — Voorkom brand of beschadiging en open derhalve de luidsprekers niet en breng er geen veranderingen in aan.

Modifiche — Non tentate di aprire o modificare l'unità, dato che ciò potrebbe causare incendi o errori di funzionamento.

Инженерный анализ — не пытайтесь открыть устройство или провести его инженерный анализ, так как это может стать причиной возгорания или неисправности.

6. Reinigung — Zum Reinigen der Lautsprecher niemals Benzin, Farbverdünner oder andere Lösungsmittel verwenden. Zum Reinigen ein weiches, trockenes Tuch verwenden.

Reinigen — Gebruik geen benzine, thinner of

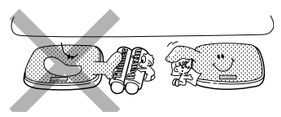

andere oplosmiddelen voor het reinigen van de luidsprekers. Reinig de luidsprekers met een zachte, droge doek.

Pulizia — Non pulite l'unità con benzina, nafta o solventi molto volatili in generale. Usate solo un panno morbido ed asciutto.

Чистка — для чистки громкоговорителей не применяйте бензин, керосин и какие-либо другие растворители. Протирайте сухой мягкой тканью.

7. Fehlfunktion — Wenn aus dem Gerät Rauch austritt oder kein Ton von den Lautsprechern zu hören ist, so schalten Sie sofort die Stromversorgung aus. Wenden Sie

sich anschließend so bald wie möglich an Ihren Händler oder an die nächstliegende Kundendienststation.

AUSSCHALTEN!

Storing — Wanneer er rook of een vreemde geur uit de luidsprekers komt of deze in het geheel geen geluid produceren, moet u direct de stroom uit (OFF) schakelen. Raadpleeg vervolgens uw handelaar of een erkend onderhoudscentrum.

SPANNING UIT!

Malfunzionamento — Nel caso che l'unità producesse del fumo o un odore anomalo, oppure non si sentisse nessun suono dagli altoparlanti, spegnerla immediatamente (OFF).Ciò fatto, contattare appena possibile il rivenditore di fiducia o il centro di assistenza tecnica più vicino.

SCOLLEGATE L'ALIMENTAZIONE!

Неисправность — если устройство выделяет дым или необычный запах, а также если из громкоговорителей не слышен звук, немедленно ВЫКЛЮЧИТЕ питание. После этого в кратчайшие сроки свяжитесь с дилером или ближайшим сервисным центром.

ВЫКЛЮЧИТЬ ПИТАНИЕ!

Zur Beachtung / Voorzorgsmaatregelen / Precauzioni / Мерами предосторожности

- Tragen Sie während der Installation immer Augenschutz.
- Zur Verhinderung von Störgeräuschen die Kabel dieses Geräts von Motoren, Hochspannungskabeln und anderen möglichen Störquellen fernhalten.
- Zur Verhinderung von Kurzschlüssen die Kabel von beweglichen Teilen, scharfen Kanten usw, fernhalten.
- Beim Aus- und Einbauen des Grills darauf achten, daß die Membran nicht mit der Kante des Grills beschädigt wird.
- Die Spannungsversorgung erst einschalten, wenn alle Anschlüsse durchgeführt sind.

Hinweis :

Die folgenden Stellen sollten nicht für den Einbau gewählt werden.

■ **Türverkleidung**
- Stellen, wo das Gerät durch Öffnen (Senken) der Fenster beschädigt werden kann.
- Stellen, wo beim Öffnen der Fenster die Kurbel in Kontakt mit dem Gerät kommt.

■ **Hutablage**
- Stellen, wo das Gerät mit den Federn oder Dämpfern des Kofferraumdeckels in Kontakt kommt.
- Stellen, wo das Gerät den Kraftstofftank oder die Benzinleitungen beschädigen kann.
- Stellen, wo das Gerät mit dem Rückfenster, der Karosserie usw. in Kontakt kommt.

- Draag altijd een beschermende bril tijdens de installatie.
- Voorkom interferentie en houd de draden van de luidsprekers uit de buurt van de motor, spanningsdraden en andere bronnen die mogelijk ruis of interferentie zouden kunnen veroorzaken.
- Voorkom kortsluiting en houd de draden uit de buurt van bewegende onderdelen, scherpe randen, etc.
- Let bij het verwijderen of plaatsen van de rooster op, dat u de luidsprekers niet met de rand van de rooster beschadigt.
- Schakel de spanning pas aan (ON) nadat alle aansluitingen zijn gemaakt.

Opmerking :

Installeer de luidsprekers niet op de volgende plaatsen

■ **Portierpanelen**
- Op plaatsen waar de luidsprekers mogelijk worden beschadigd wanneer het raam wordt geopend (het raam "zakt" omlaag).
- Op plaatsen waar de luidsprekers mogelijk worden beschadigd door het draaien van de raamhendel voor het openen en sluiten van het raam.

■ **Hoedeplank**
- Op plaatsen waar de luidsprekers in kontakt komen met de veer van de kofferdeksel of schokdempers.
- Op plaatsen waar de luidsprekers mogelijk de benzinetank of -slang kan beschadigen.
- Op plaatsen waar de luidsprekers in kontakt komen met het glas van het achterruit, of andere onderdelen van de auto.

- Durante l'installazione portate sempre gli occhiali di protezione.
- Per evitare l'intercettazione di rumori, tenere i fili di questo apparecchio lontani da motori, fili ad alta tensione ed altre possibili sorgenti di rumori.
- Per prevenire corti circuiti, tenere i fili di collegamento lontani da parti mobili, spigoli, parti di metallo taglienti, ecc.
- Quando si monta o smonta la griglia, fare attenzione a non rovinare l'unità con gli spigoli della griglia.
- Non accendere l'apparecchio fino a quando tutti i collegamenti siano terminati.

Nota :

Non installare l'apparecchio nei punti seguenti.

■ **Pannelli delle portiere**
- Se abbassando il finestrino, l'apparecchio viene danneggiato.
- Se facendo girare la leva del finestrino, essa urta contro l'apparecchio.

■ **Dietro i sedili posteriori**
- Se l'apparecchio viene in contatto con le molle del cofano o con gli ammortizzatori.
- Se l'apparecchio danneggia il serbatoio della benzina o il tubo del carburante.
- Se l'apparecchio viene in contatto con il vetro del finestrino posteriore, con le pareti dell'auto, ecc.

- Во время установки, следует постоянно надевать защитные очки.
- Во избежание появления шумов, провода данного устройства должны находиться вдали от моторов, высоковольтных проводов и других возможных источников шума.
- Во избежание короткого замыкания, все провода должны находиться вдали от передвигающихся частей, острых кромок, обрезанных металлических частей и т.д.
- Во время извлечения или установки защитной сетки, соблюдайте предосторожность, чтобы не задеть устройство кромкой защитной сетки.
- Не ВКЛЮЧАЙТЕ питание, пока не завершен монтаж проводов.

Примечание.

Не следует выбирать следующие места для установки.

■ **Дверная панель**
- Когда данное устройство может повредиться при снижении (открывании) окна двери.
- Когда, при вращении изогнутой ручки окна, она может задевать устройство.

■ **Задняя полка**
- Когда устройство может соприкасаться с пружиной крышки багажника или амортизаторами.
- Когда устройство может повредить бензобак или топливный шланг.
- Когда устройство может соприкасаться со стеклом заднего окна, стенкой машины и т.д.

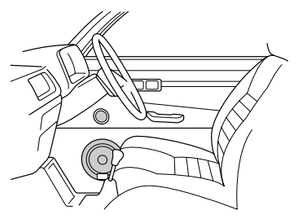

Abb. 1 Afb. 1 Fig. 1 Рис. 1

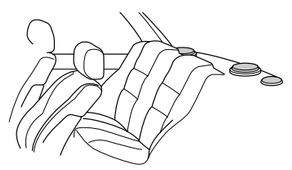

Abb. 2 Afb. 2 Fig. 2 Рис. 2

Technical specifications

	SYMBOL	UNIT	VALUE
Nominal impedance	Z	Ω	4.0
DC resistance	Revc	Ω	3.3
Voice coil inductance	Levc	mH	0.08
Resonance frequency	Fs	Hz	67
Resonance frequency impedance	Zs	Ω	41.9
Mechanical Q factor	Qms		9.29
Electrical Q factor	Qes		0.79
Total Q factor	Qts		0.73
Volume acoustic compliance	Vas	liter (cu.ft)	10.56 (0.373)
Moving mass	Mms	g	12.06
Suspension compliance	Cms	m/N	0.463×10^{-3}
Emissive diameter of the diaphragm	D	mm	127
Voice coil diameter	d	mm	30
Voice coil layers	n		2
Flux density	B	T	0.90
Force factor	BL	T.m	4.60
Weight of magnet		g (oz)	47 (1.7)
Peak excursion	Xmax	mm	1.2

Technische Daten / Technische gegevens / Dati tecnici / Технические характеристики

Hinweis :

Kenwood arbeitet ständig an der technologischen Weiterentwicklung seiner Produkte. Aus diesem Grund bleibt die Änderung der technischen Daten vorbehalten.

Opmerking :

Kenwood technische gegevens zijn ter produktverbetering zonder voorafgaande kennisgeving wijzigbaar.

Nota :

Kenwood persegue una plitica di continua ricerca e sviluppo. Per tale ragione, i dati tecnici sono soggetti a modifiche senza preavviso.

2-Way 2-Speaker System / Sistema de 2 altavoces de 2 vías / Sistema de 2 altifalantes de 2 vias	
Woofer / Graves / Altavoz de graves / Altifalante de graves	Oversized 160 mm (6-1/2") Cone
Tweeter / Altavoz de agudos / Altifalante de agudos	25 mm (1") Dome
Rated Impedance / Impédance nominale / Impedancia nominal / Impedância nominal	4 Ω
Peak Input Power / Entrée de crête momentanée / Potencia máxima de entrada / Potência pico de entrada	300 W
Maximum RMS Power / Entrée nominale / Potencia de entrada nominal / Potência de entrada nominal	100 W
Sensitivity / Niveau de pression sonore de sortie / Sensibilidad / Sensibilidade	87 dB/W at 1m
Frequency Response / Réponse en fréquence / Respuesta de frecuencia / Resposta em Frequência	63 ~ 24,000 Hz
Crossover Frequency / Fréquence de recouvrement / Frecuencia de cruce / Frequência de separação	7,000 Hz
Net Weight / Poids net / Peso neto / Peso líquido	Woofer 530 g (1.2 lb) Tweeter 70 g (2.5 oz)

Примечание.

Компания Kenwood постоянно работает над усовершенствованием собственных изделий и технологий. По этой причине технические характеристики могут изменяться без предварительного уведомления.

2-полосная 2-динамиковая система	
НЧ-динамик	160 мм, конический
ВЧ-динамик	25 мм, сбалансированный купол
Номинальное полное сопротивление	4 Ом
Пиковая входная мощность	300 Вт
Среднеквадратическая входная мощность	100 Вт
Чувствительность	87 дБ / Вт / 1 м
Диапазон частот	63 Гц ~ 24.000 Гц
Частота разделения	7.000 Гц
Чистый вес	НЧ-динамик 530 г ВЧ-динамик 70 г

Entsorgung von gebrauchten elektrischen und elektronischen Geräten (anzuwenden in den Ländern der Europäischen Union und anderen europäischen Ländern mit einem separaten Sammelsystem für solche Geräte)

Das Symbol (durchgestrichene Mülltonne) auf dem Produkt oder seiner Verpackung weist darauf hin, dass dieses Produkt nicht als normaler Haushaltsabfall behandelt werden darf, sondern an einer Annahmestelle für das Recycling von elektrischen und elektronischen Geräten abgegeben werden muss. Durch Ihren Beitrag zur korrekten Entsorgung dieses Produktes schützen Sie die Umwelt und die Gesundheit Ihrer Mitmenschen. Unsachgemässe oder falsche Entsorgung gefährden Umwelt und Gesundheit. Weitere Informationen über das Recycling dieses Produktes erhalten Sie von Ihrer Gemeinde oder den kommunalen Entsorgungsbetrieben.

Informatie over het weggooien van elektrische en elektronische apparatuur (particulieren)

Dit symbool geeft aan dat gebruikte elektrische en elektronische producten niet bij het normale huishoudelijke afval mogen. Lever deze producten in bij de aangewezen inzamelingspunten, waar ze gratis worden geaccepteerd en op de juiste manier worden verwerkt, teruggewonnen en hergebruikt. Voor inleveradressen zie www.nvmp.nl, www.ictmilieu.nl, www.stibat.nl. Wanneer u dit product op de juiste manier als afval inlevert, spaart u waardevolle hulpbronnen en voorkomt u potentiële negatieve gevolgen voor de volksgezondheid en het milieu, die anders kunnen ontstaan door een onjuiste verwerking van afval.

Informazioni sullo smaltimento delle vecchie apparecchiature elettriche ed elettroniche (valido per i paesi europei che hanno adottato sistemi di raccolta separata)

I prodotti recanti il simbolo di un contenitore di spazzatura su ruote barrato non possono essere smaltiti insieme ai normali rifiuti di casa. I vecchi prodotti elettrici ed elettronici devono essere riciclati presso una apposita struttura in grado di trattare questi prodotti e di smaltirne i loro componenti. Per conoscere dove e come recapitare tali prodotti nel luogo a voi più vicino, contattare l'apposito ufficio comunale. Un appropriato riciclo e smaltimento aiuta a conservare la natura e a prevenire effetti nocivi alla salute e all'ambiente.

Einbau

1. Die Einbauposition unter Beachtung von „Zur Beachtung" bestimmen.
2. Die mitgelieferte Schablone auf die Hutablage legen und die Positionen für die Löcher markieren.
3. Eine große Öffnung schneiden und Schraubenlöcher bohren.
4. Das Gerät einbauen, wie in Abb. 3, Abb. 4 dargestellt.

Installatie

1. Kies een geschikte plaats. Zie het gedeelte "Voorzorgsmaatregelen".
2. Plaats het bijgeleverde malplaatje op het portierpaneel of de hoedeplank en markeer de gaten.
3. Snijd een opening en maak schroefgaten.
4. Installeer de luidsprekers zoals in Afb. 3 en 4 aangegeven.

Installazione

1. Scegliere la posizione di montaggio facendo riferimento alla sezione "Precauzioni".
2. Disporre la mascherina in dotazione sulla superficie di montaggio e marcare la posizione dei fori.
3. Tagliare il foro centrale ed i fori laterali per le viti.
4. Installare l'apparecchio come illustrato in Fig. 3 e Fig. 4.

Установка

1. Выберите место установки в соответствии с «Мерами предосторожности».
2. Установите поставляемый шаблон на дверной панели или задней полке и отметьте расположение отверстий.
3. Вырежьте большое отверстие и проделайте отверстия для винтов.
4. Установите устройство как показано на Рис. 3, Рис. 4.

■ Tieftöner / Woofer / Woofer / НЧ-динамик

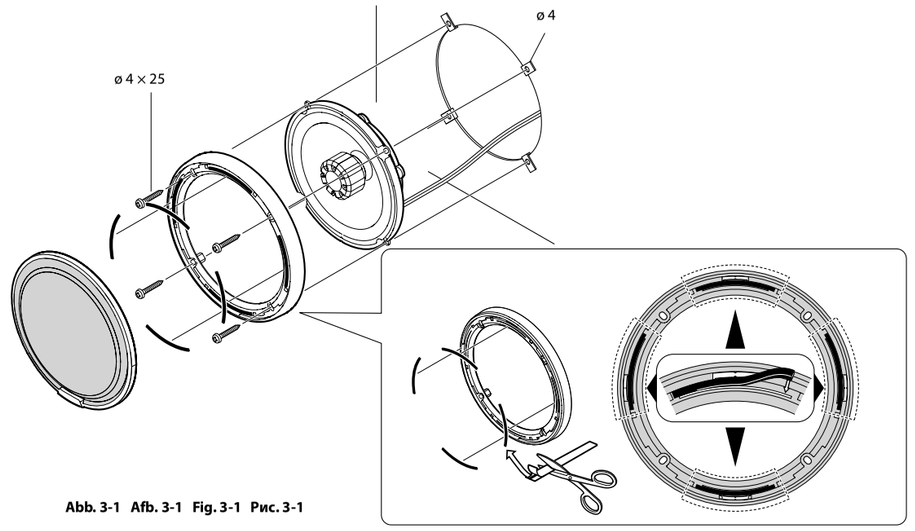

Abb. 3-1 Afb. 3-1 Fig. 3-1 Рис. 3-1

Für GM-Fahrzeuge
Voor GM-voertuigen
Per veicoli GM
Для автомобилей GM

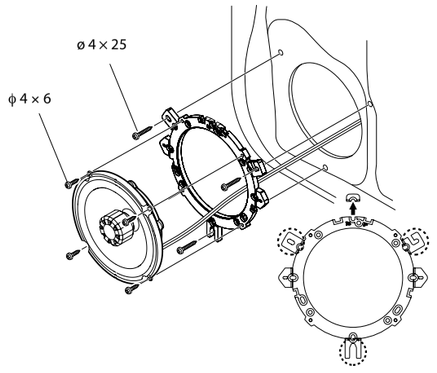

Abb. 3-2 Afb. 3-2 Fig. 3-2 Рис. 3-2

Für Fahrzeuge von HONDA und anderen Herstellern
Voor voertuigen van HONDA en andere fabrikanten
Per veicoli HONDA e di altre case automobilistiche
Для автомобилей HONDA и других производителей

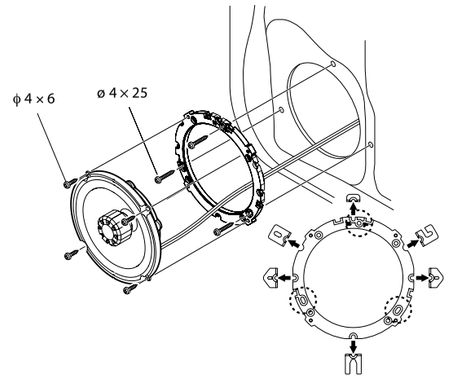

Abb. 3-3 Afb. 3-3 Fig. 3-3 Рис. 3-3

Für 6 x 8 (Zoll) Austausch
Ter vervanging van een 6 x 8 (inch) model
Per sostituzione 6 x 8 (pollici)
Для 6 x 8 (дюймов) замены

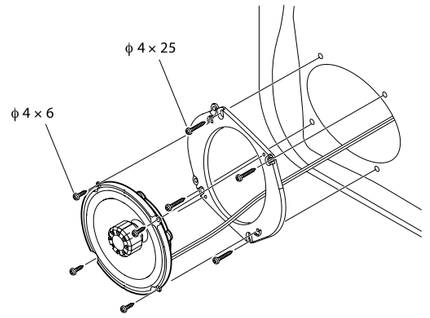

Abb. 3-4 Afb. 3-4 Fig. 3-4 Рис. 3-4

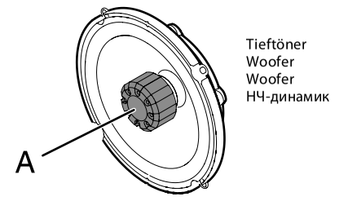

Hinweis :
- Berühren Sie nicht den Teil A während des Betriebs, da er heiß werden und bei Berührung Verbrennungen verursachen kann.
- Installieren Sie den Tieftöner so, dass der Teil A nicht die Verkleidung des Fahrzeugs berührt (Abstand von 5 mm oder mehr einhalten).

Opmerking :
- Raak onderdeel A niet aan tijdens gebruik, want dit kan heet worden en brandwonden veroorzaken indien aangeraakt.
- Installeer de woofer zo dat onderdeel A de afwerking van het voertuig zelf niet kan raken (laat minstens een ruimte van 5 mm vrij).

Nota :
- Non toccare la parte A durante l'uso perché si surriscalda e può causare ustioni.
- Installare il woofer in modo che la parte A non tocchi la finitura del veicolo (separare i due di 5 mm o più).

Примечание :
- Не прикасайтесь к части A во время использования, так как она нагревается, и соприкосновение с ней может вызвать ожог.
- Устанавливайте НЧ-динамик таким образом, чтобы часть A не соприкасалась с отделкой салона автомобиля (устанавливайте с разделением на 5 мм или более).

■ Hochtöner / Tweeter / Tweeter / ВЧ-динамик

bündige Montage / Verzonken installatie / Montaggio a livello / Скрытый монтаж

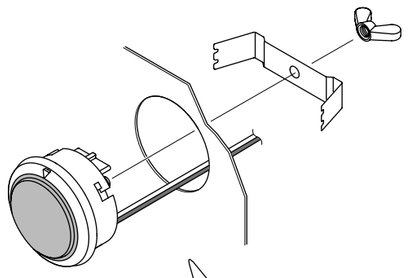

Zum Ausbauen und Einbauen des Hochtöners siehe Abb. 4-3 und 4-4.
Zie Afb. 4-3 en 4-4 voor het verwijderen en installeren van de tweeter.
Per rimuovere ed installare il Tweeter, vedere Fig. 4-3 e 4-4.
По отсоединению и установке ВЧ-динамика, смотрите Рис. 4-3 и 4-4.

Abb. 4-1 Afb. 4-1 Fig. 4-1 Рис. 4-1

Ändern der Richtung des Hochtöners
Veranderen van de richting van de tweeter
Cambio della direzione del tweeter
Изменение направления ВЧ-динамика

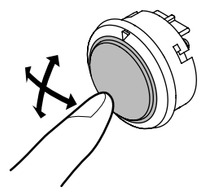

Abb. 4-2 Afb. 4-2 Fig. 4-2 Рис. 4-2

Für Werks- oder OEM-Anpassung/Voor een af fabriek of OEM gemonteerd model/Per uso fabbrica o OEM/Заводская подгонка

Entferren
Verwijderen van
Come togliere
Отсоединение

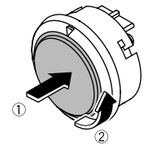

Abb. 4-3 Afb. 4-3 Fig. 4-3 Рис. 4-3

Einbau/Installeren/
Come installare/Установка

Auf die Nut einstellen/
Pas in de groef/
Inserire nella cava/
Вставляйте через выемку

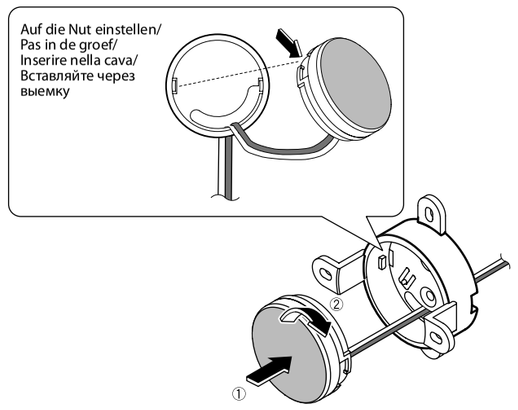

Abb. 4-4 Afb. 4-4 Fig. 4-4 Рис. 4-4

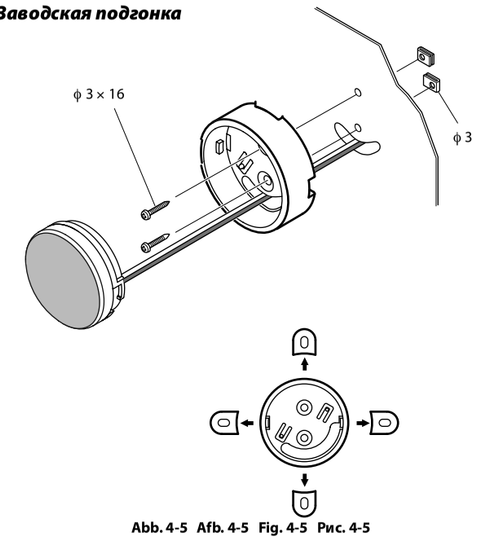

Abb. 4-5 Afb. 4-5 Fig. 4-5 Рис. 4-5

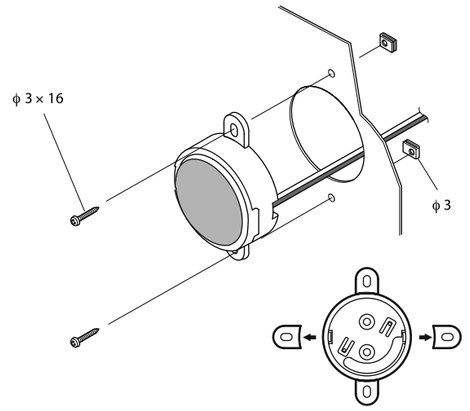

Abb. 4-6 Afb. 4-6 Fig. 4-6 Рис. 4-6

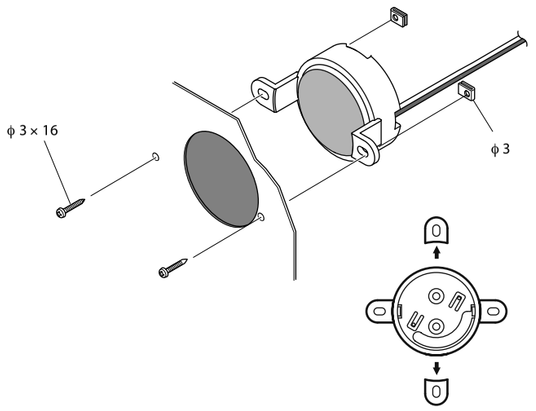

Abb. 4-7 Afb. 4-7 Fig. 4-7 Рис. 4-7

Systemanschlüsse

Die Lautsprecherkabel werden nicht mitgeliefert und müssen in der erforderlichen Länge selbst besorgt werden. Zum Anschließen der Lautsprecherkabel a das Gerät müssen die Kabel mit weiblichen Kabelschun-Steckern versehen werden. Draht der mit einer Dicke entsprechend 12 AWG (3,5 mm²) wird empfohlen.

■ Tieftöner / Woofer / Woofer / НЧ-динамик

Hinweis:
Wenn der Lautsprecher als mit einem Subwoofer kombinierten Dreiwege-Lautsprecher verwendet wird, sind nichtpolarisierte Kondensatoren in Reihe zu schalten, die dann als H.P.F. dienen (Spannungswiderstand ist größer als 63V und niedriger als 270µF).

Opmerking:
Bij gebruik van de luidspreker als een drie-weg luidspreker in kombinatie met een subwoofer moet u niet-polaire zekeringen in serie aansluiten (voltage weerstand hoger dan 63V en minder dan 270µF) als H.P.F.

Nota:
Se si usa il diffusore come diffusore a tre vie in combinazione con un subwoofer, collegare dei condensatori non polari in serie con (resistenza a voltaggi superiori ai 63 V e capacità da meno di 270 µF) come H.P.F.

Примечание:
При использовании громкоговорителя в качестве трехполосного громкоговорителя в комбинации с сабвуфером, подключайте неполярные конденсаторы в последовательности (с сопротивлением напряжения более 63 В и емкостью конденсатора менее 270µF) как фильтр высоких частот.

Hinweis:
Unbedingt die mitgelieferte Passive Frequenzweiche.

Opmerking:
Gebruik het bijgeleverde Passief scheidingsfilter-netwerk.

Nota:
Accertarsi di utilizzare il filtro crossover passivo.

Примечание.
Обязательно используйте поставляемый пассивный разделительный фильтр.

Systemaansluitingen

Luidsprekersnoeren zijn niet bij deze luidsprekers geleverd. Schaf audio-luidsprekersnoeren van de benodigde lengte aan. Voor het aansluitingen van de luidsprekersnoeren met een toeste! gebruikt u vrouwelijke stekkers.
Wij bevelen gebruik van 3,5 mm² Cu (12 AWG) luidsprekerdraad aan.

Collegamenti

I cavi peri diffusori non sono forniti di serie. Procurarsi dei fili di lunghezza adeguata. Per collegare i cavi peri diffusori all'apparecchio, munirsi di connettori a spada femmina.
Si raccomanda il filo per diffusori di dimensioni 12 AWG.

Подсоединение системы

Провода громкоговорителей к данному аппарату не прилагаются. Приобретите аудиопровода громкоговорителей требуемой длины. Для подключения проводов громкоговорителей к данному аппарату, завершите провода обхватывающими лепестковыми соединителями. Рекомендуется использовать провод громкоговорителя 12 AWG.

■ Beispiel / Voorbeeld / Esempio / Пример

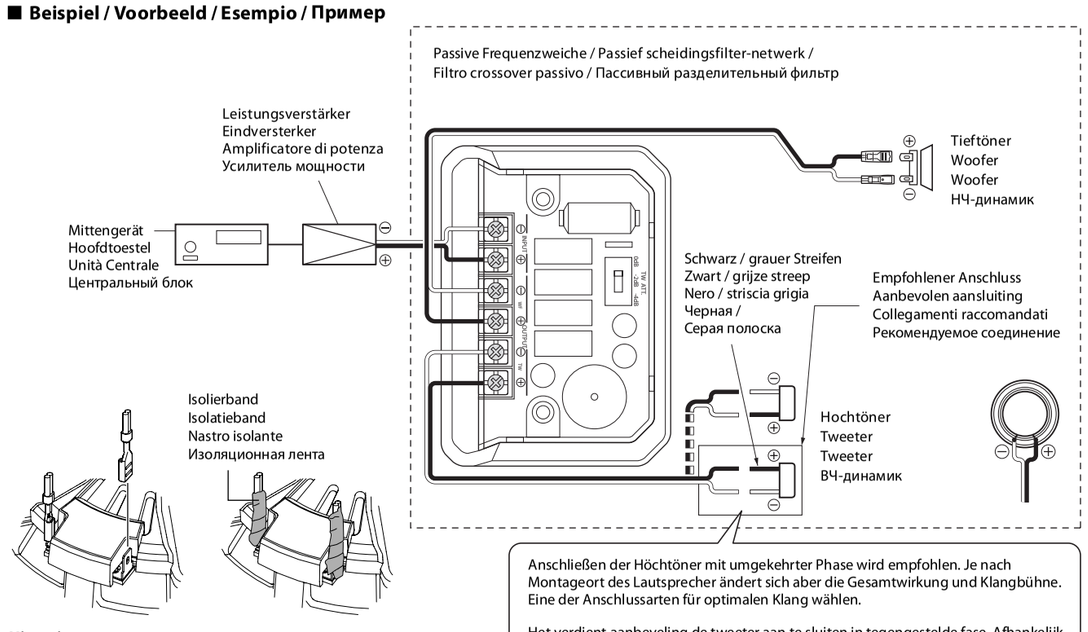

Hinweis:
Decken Sie die Klemmen mit Isolierband ab, um einen Kurzschluss nach dem Anschließen des Lautsprecherkabels wie oben gezeigt zu verhindern.

Opmerking:
Plak de aansluitingen af met isolatieband om kortsluiting na aansluiten van de luidsprekerbedrading te voorkomen, zoals hierboven staat aangegeven.

Nota:
Dopo aver collegato i cavi dell'altoparlante nel modo visto qui sopra, coprire i terminali con nastro isolante per prevenire corto circuiti.

Примечание.
После подключения кабеля колонки, во избежание короткого замыкания, наложите на терминалы изоляционную ленту как показано выше.

Anschließen der Höchtöner mit umgekehrter Phase wird empfohlen. Je nach Montageort des Lautsprecher ändert sich aber die Gesamtwirkung und Klangbühne. Eine der Anschlussarten für optimalen Klang wählen.

Het verdient aanbeveling de tweeter aan te sluiten in tegengestelde fase. Afhankelijk van de plek waar de luidspreker is opgesteld zullen echter de algehele weergave en het geluidsbeeld veranderen. Kiest u daarom de aansluitmethode die de beste geluidsweergave oplevert.

Si raccomanda di collegare il tweeter con la fase invertita. Tuttavia, a seconda della posizione di installazione del diffusore, il rendimento generale e la sonorità cambieranno. Scegliere quella delle due modalità audio che rende meglio.

Рекомендуется подключать ВЧ-динамик в обратной фазе. Однако, в зависимости от места монтажа громкоговорителя, общее срабатывание и звуковая сцена будут изменяться. Для оптимального звучания, пожалуйста, выберите одно из соединений.

Abb. 6-1 Allgemeiner Anschluß / Afb. 6-1 Algemene aansluiting /
Fig. 6-1 Collegamenti generali / Рис. 6-1 Общее соединение

Hinweis:
- Der Hochtönerpegel ist durch Umschalten der Hochtönerdämpfung auf den gewünschten Pegel wählbar.
- Große Eingangsleistung bewirkt Aktivierung der Schutzschaltung für Hochtöner, wodurch der Ausgangspegel gesenkt wird. In diesem Fall die Lautstärke des Receivers auf "0" stellen, und dann beginnt der Hochtöner wieder zu arbeiten. Bei Verwendung des Crossover-Netzes bei hoher Temperatur (in direktem Sonnenlicht) kann die Schutzschaltung leicht ausgelöst werden.

Opmerking:
- Het tweeterniveau kan worden geselecteerd door de verbinding van de draad aan te passen aan het gewenste niveau.
- Bij een te hoog ingangsniveau zal de beveiliging voor de tweeter in werking treden, waardoor het uitgangsniveau lager zal worden. In een dergelijk geval dient u het volume van de receiver op "0" te zetten, waarna de tweeter automatisch weer normaal zal gaan functioneren. Gebruik van een crossover netwerk bij hoge temperaturen (in direct zonlicht bijvoorbeeld) kan de beveiliging gemakkelijker in werking doen treden.

Nota:
- È possibile impostare il livello del tweeter desiderato, modificando a piacimento la connessione del tweeter al terminale.
- Un aumento considerevole della potenza farà scattare il circuito di protezione del tweeter, che farà diminuire il livello di uscita. In questo caso, portare il volume del ricevitore su "0" e poi il tweeter riprenderà a funzionare automaticamente. L'uso della rete di crossover a temperature elevate (in luce solare diretta) può far facilmente scattare il circuito di protezione.

Примечание:
- Уровень ВЧ-динамика можно выбирать, изменив соединение на терминал с нужным уровнем.
- При большой входной мощности, будет срабатывать схема защиты ВЧ-динамика, что приведет к снижению выходного уровня. В таком случае, установите громкость ресивера на «0», затем ВЧ-динамик постепенно автоматически снова начнет работать. Использование разделительного фильтра при высокой температуре (при прямом попадании солнечных лучей) может легко вызывать срабатывание схемы защиты.

■ Passive Frequenzweiche / Passief scheidingsfilter-netwerk / Filtro crossover passivo / Пассивный разделительный фильтр

Hinweis:
- Nicht an Orten installieren, die direktem Sonnenlicht ausgesetzt sind.
- Berühren Sie nicht die elektronischen Teile in der Frequenzweiche.

Opmerking:
- Niet installeren op plekken die bloot staan aan direct zonlicht.
- Raak in geen geval de elektronische onderdelen in het crossover netwerk aan.

Nota:
- Evite la instalación en lugares sujetos a la luz directa del sol.
- No toque las partes electrónicas del interior del filtro divisor de frecuencias.

Примечание:
- Не устанавливайте в местах, подверженных прямому попаданию солнечных лучей.
- Не прикасайтесь к деталям электроники внутри разделительного фильтра.

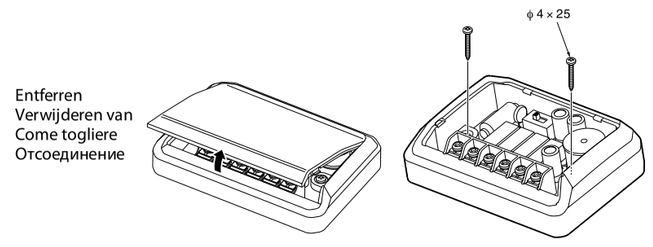

Abb. 5-1 Afb. 5-1 Fig. 5-1 Рис. 5-1

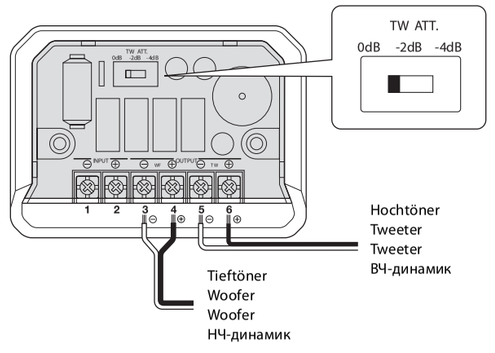

Abb. 5-2 Verwendung der Anschlußklemmen für die passiven Frequenzweichen
Afb. 5-2 Gebruik van passief scheidingsfilter-netwerk
Fig. 5-2 Uso di terminali di filtro crossover passivo
Рис. 5-2 Использование терминалов пассивного разделительного фильтра

产品中有毒有害物质或元素的名称及含量

部件名称	有毒有害物质或元素					
	铅 (Pb)	汞 (Hg)	镉 (Cd)	六价铬 (Cr(VI))	多溴联苯 (PBB)	多溴二苯醚 (PBDE)
扬声器	×	○	○	○	○	○

○：表示该有毒有害物质在该部件所有均质材料中的含量均在SJ/T11363-2006标准规定的限量要求以下。
×：表示该有毒有害物质至少在该部件的某一均质材料中的含量超出SJ/T11363-2006标准规定的限量要求。

表示例

该标识中表示的数字为自生产日期开始对环境的保护期限.表示不会因产品中含有的有毒有害物质或元素的外泄造成环境污染、以及对人体或财产造成严重损害的年数。该环境保护期限并不是对于性能、功能的保证期限。
在产品及电池等正常使用结束、进行废弃时,请遵守各地方政府的法律和规定予以处理。