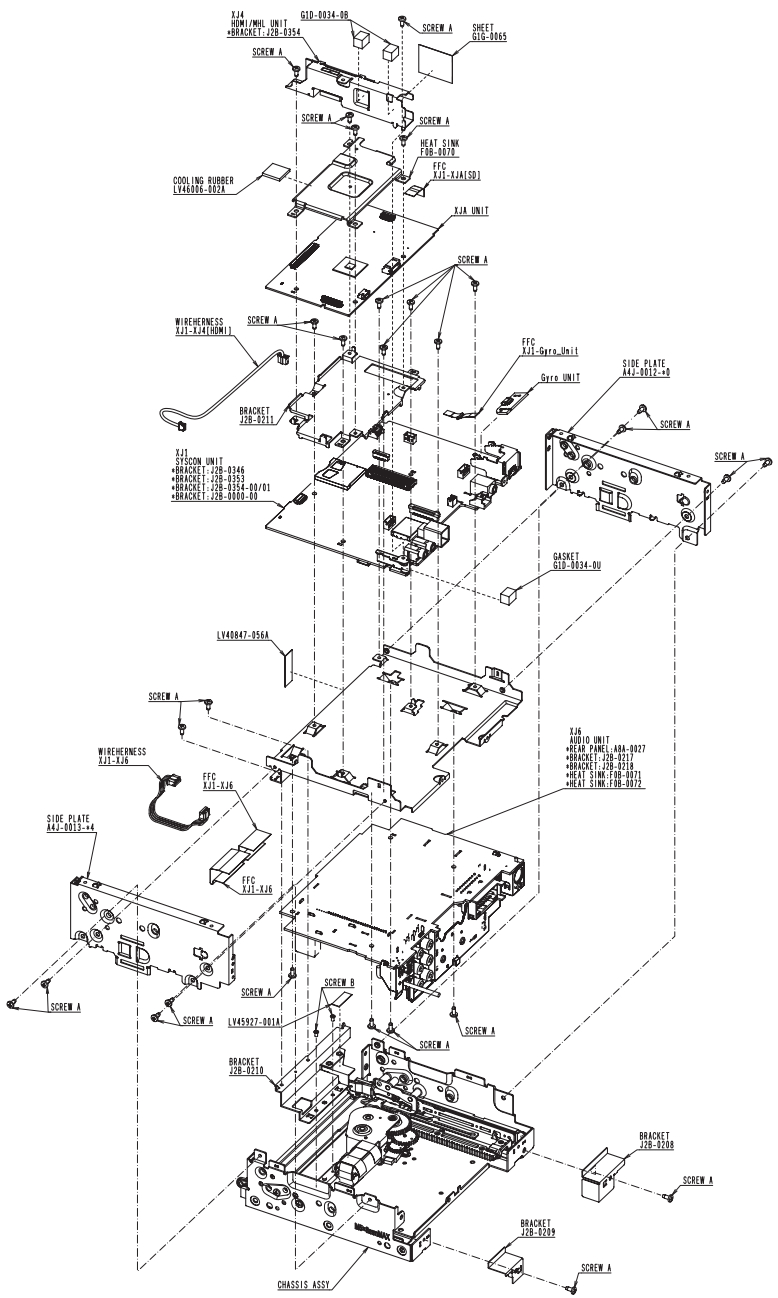

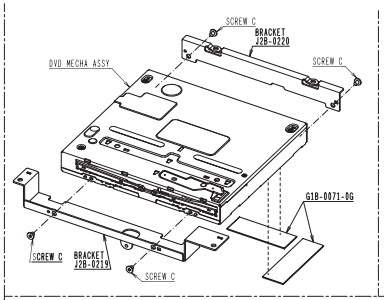

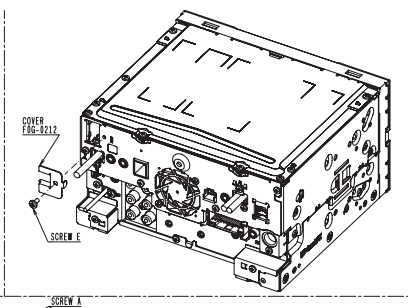

	PARTS No.	SPECIFICATION	Qty	TORQUE(N.m)	NOTE
SCREW A		QYSDST2606ZA	43~44	0.5±0.05	
SCREW B	S2x3.5 小丸ジスク+皿	VKZ4539-054	2	0.3±0.03	フロント-BKT-Chassis
SCREW C	M2.6x4 平皿 ロスエッチ	LV4552-003A	4	0.27±0.03	DVDメカ - 金具(組除)
SCREW D		QYSDST2606MA	5	0.5±0.05	SUB PANEL
SCREW E	S3.0x4	QYSDST3006MA	0~1	0.5±0.05	HDMIケーブルカバー
SCREW F	P1.7x4	N09-6904-05	1	0.12±0.015	LightingBoard - サブパネル
SCREW G	M2.6x14 バインド+皿	LV45522-001A	2	0.4±0.03	FAN
SCREW H	M2x2.1 樹脂/ボンドパ付	N09-6490-05	2	0.4±0.05	Panel ASSY - テルム・メカスライダ
NUT		QYNTS2600ZA	2		FAN
XJ1 SYSCON UNIT		QYSDSG3006ZA	2	0.4±0.05	XJ1 PCB - GPS端子
XJ6 AUDIO UNIT		QYSDSF2608ZA	1	0.4±0.05	Rear panel - RCA 端子
XJ6 AUDIO UNIT		QYSDST2606ZA	1	0.55±0.05	Rear panel - アンテナケーブル
			0~1	0.27±0.03	Rear Panel - SX1端子
XJ6 AUDIO UNIT		QYSPSG3008ZA	2	0.5±0.05	Rear Panel - Heat Sink
			1	0.6±0.05	Rear Panel - Coil Case
XJ6 AUDIO UNIT		QYSDST2614ZA	2	0.55±0.05	PW-IC BKT - Heat Sink
XJ6 AUDIO UNIT		QYSDST2610ZA	2	0.55±0.05	DC-IC BKT - Heat Sink

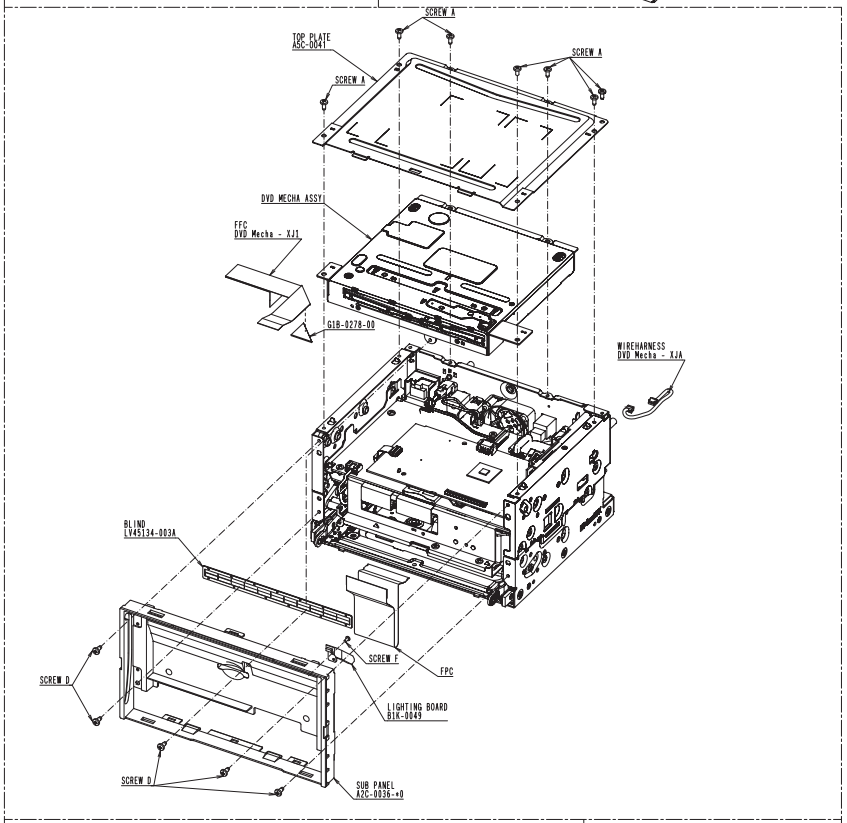

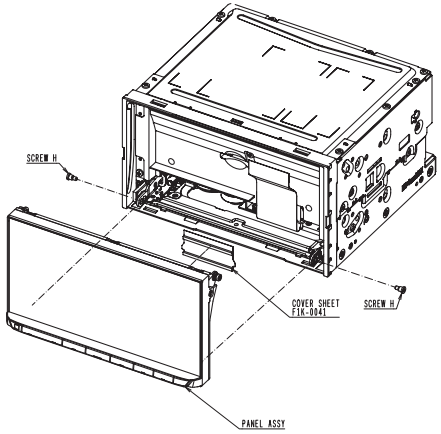

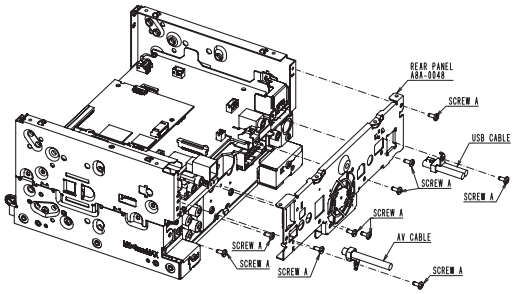

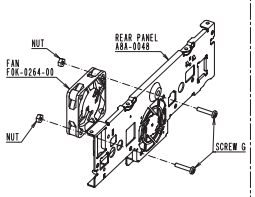

KENWOOD **DNX7190DABS**