PCB Layout（1/2）

KD-X272DBT

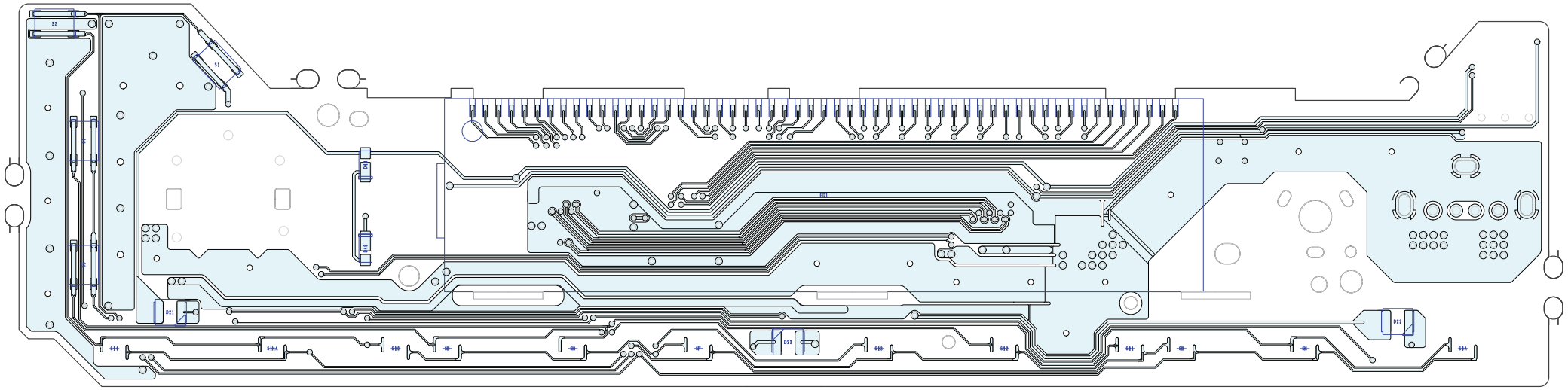

PCB Layout（2/2）
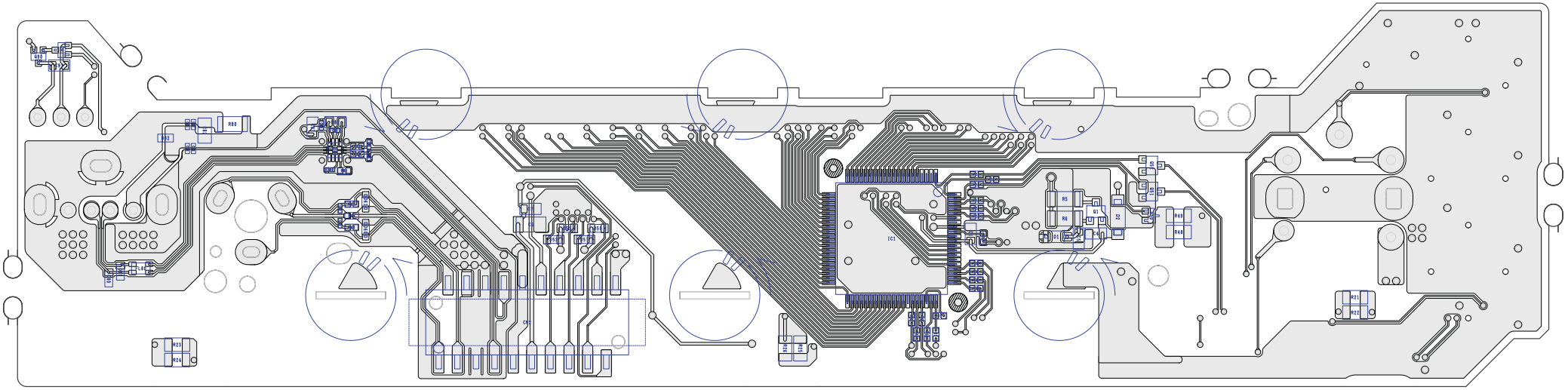
KD-X272DBT